RECUPERADOR A LENHA MARA

***658,05 €**

RECUPERADORES A LENHA	eco24
Referência	021.00040
Modelo Ventilado (Ar Quente)	Mara
Dimensões (A x L x P em mm)	540 x 600 x 400 mm
Potência Térmica	9 kW
Saída de Fumos	180 mm
Peso	85 Kg
Comprimento da Lenha	450 mm
Ventiladores acionados por termostato a +/-50º	2 uni. (90x90)
Pintura Antracite	resistente a 650º
Vidro Neoceram	resistente a 750º
Fabricado em aço	5 mm espessura
Frente e Grelha	Fundição

* Preço com IVA incluido. Acessórios e montagem sob consulta.

RECUPERADOR A LENHA MARTA

***928,65 €**

RECUPERADORES A LENHA	eco24
Referência	021.00050
Modelo Ventilado (Ar Quente)	Marta
Dimensões (A x L x P em mm)	535 x 760 x 450 mm
Potência Térmica	10,1 kW
Saída de Fumos	180 mm
Peso	110 Kg
Comprimento da Lenha	550 mm
Ventiladores acionados por termostato a +/-50º	2 uni. (160x30 mm)
Pintura Antracite	resistente a 650º
Vidro Neoceram	resistente a 750º
Fabricado em aço	5 mm espessura
Frente e Grelha	Fundição

* Preço com IVA incluido. Acessórios e montagem sob consulta.

RECUPERADOR A LENHA PATRÍCIA

***750,30 €**

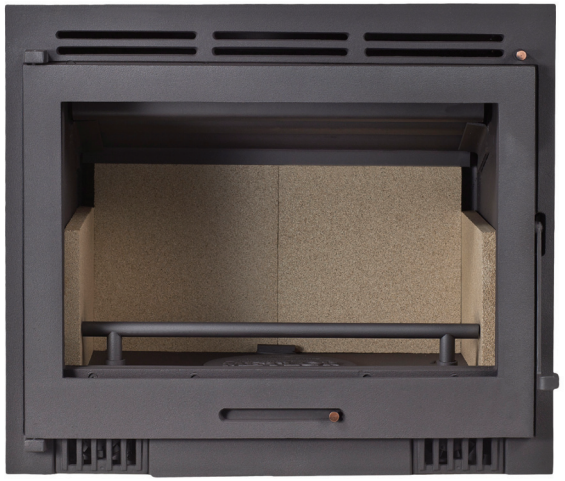

RECUPERADORES A LENHA	eco24
Referência	021.00150
Modelo Ventilado (Ar Quente)	Patrícia
Dimensões (A x L x P em mm)	600 x 700 x 400 mm
Potência Térmica	9,9 kW
Saída de Fumos	180 mm
Peso	100 Kg
Comprimento da Lenha	550 mm
Ventiladores acionados por termostato a +/-50º	2 uni. (90x90 mm)
Pintura Antracite	resistente a 650º
Vidro Neoceram	resistente a 750º
Fabricado em aço	5 mm espessura
Frente e Grelha	Fundição

* Preço com IVA incluido. Acessórios e montagem sob consulta.

RECUPERADOR A LENHA ALEXANDRA

***1.457,55 €**

RECUPERADORES A LENHA	eco24
Referência	021.00060
Modelo Ventilado (Ar Quente)	Alexandra
Dimensões (A x L x P em mm)	600 x 1000 x 450 mm
Potência Térmica	14,1 kW
Saída de Fumos	200 mm
Peso	130 Kg
Comprimento da Lenha	820 mm
Ventiladores acionados por termostato a +/-50º	2 uni. (350x30 mm)
Pintura Antracite	resistente a 650º
Vidro Neoceram	resistente a 750º
Fabricado em aço	5 mm espessura
Frente e Grelha	Fundição

* Preço com IVA incluido. Acessórios e montagem sob consulta.

RECUPERADOR A LENHA ANA

***1.845,00 €**

RECUPERADORES A LENHA	eco24
Referência	021.00010
Modelo para Aquecimento Central	Ana
Dimensões (A x L x P em mm)	590 x 1000 x 490 mm
Potência Térmica Total (* àgua - ar)	25,4 kW (*20,4 - 5)
Saída de Fumos	200 mm
Quantidade de água	45 L
Peso	225 Kg
Comprimento da Lenha	600 mm
Pintura Antracite	resistente a 650º
Vidro Neoceram	resistente a 750º
Fabricado em aço	5 mm espessura
Frente e Grelha	Fundição

* Preço com IVA incluido. Acessórios e montagem sob consulta.

RECUPERADOR A LENHA CARLA

***2.214,00 €**

RECUPERADORES A LENHA	eco24
Referência	021.00030
Modelo para Aquecimento Central (dupla-face)	Carla
Dimensões (A x L x P em mm)	590 x 1000 x 580 mm
Potência Térmica Total (* àgua - ar)	20,4 kW (*13,4 - 7)
Saída de Fumos	200 mm
Quantidade de água	50 L
Peso	250 Kg
Comprimento da Lenha	600 mm
Pintura Antracite	resistente a 650º
Vidro Neoceram	resistente a 750º
Fabricado em aço	5 mm espessura
Frente e Grelha	Fundição

* Preço com IVA incluido. Acessórios e montagem sob consulta.

RECUPERADOR A LENHA LUISA

***1.076,25 €**

RECUPERADORES A LENHA	eco24
Referência	021.00020
Modelo para Aquecimento Central	Luisa
Dimensões (A x L x P em mm)	570 x 750 x 510 mm
Potência Térmica Total (* àgua - ar)	26,6 kW (*16,8 - 9,8)
Saída de Fumos	180 mm
Quantidade de água	40 L
Peso	165 Kg
Comprimento da Lenha	550 mm
Pintura Antracite	resistente a 650º
Vidro Neoceram	resistente a 750º
Fabricado em aço	5 mm espessura
Frente e Grelha	Fundição

* Preço com IVA incluido. Acessórios e montagem sob consulta.

RECUPERADOR A PELLET SARA (700) *3.640,80 €

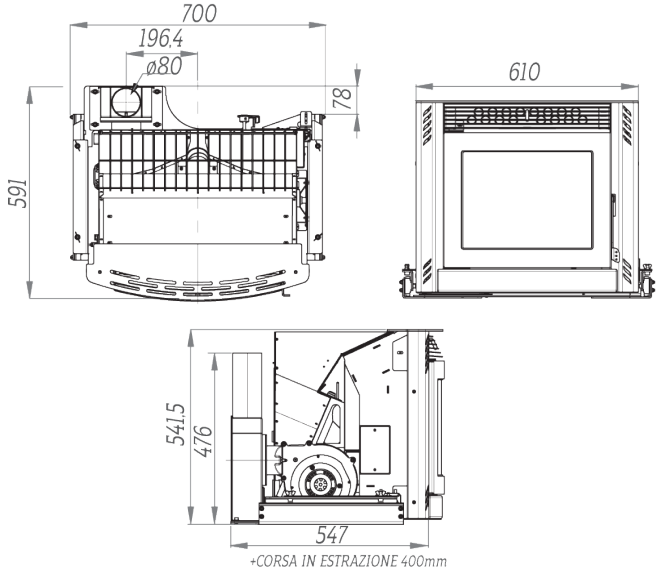

SALAMANDRAS A PELLET	eco24
Referência (sem moldura)	020.16800
Modelo Box	Sara (700)
Dimensões (A x L x P em mm)	541,5 x700 x 591 mm
Potência Térmica	2,5-9,5 kW
Consumo horário do Pellet (Min. - Máx.)	0,5-2 Kg/h
Rendimento	> 85 %
Tubo de saída de fumos	80 mm
Capacidade do Depósito	15 Kg
Autonomia (Min. - Máx.)	6-30 h
Potência elétrica instalada em funcionamento	110 W
Peso	105 Kg

* Preço com IVA incluido. Acessórios e montagem sob consulta.